SUPER 2200

OPERATORE IRREVERSIBILE PER CANCELLI SCORREVOLI INDUSTRIALI

- SUPER 2200 è dotato di centrale di comando incorporata, con **partenza graduale**, regolatore della forza elettronico, **rallentamento in accostamento e freno elettronico**.
- SUPER 2200 è un eccezionale gruppo di potenza al cui interno sono alloggiati il motore elettrico ventilato protetto da sensori termici, il riduttore con i suoi componenti meccanici immersi in bagno d'olio e un sistema di finecorsa a regolazione micrometrica di estrema precisione che consente una corsa massima di 10,5 m (SUPER 2200 FCE) o senza limitazione di lunghezza con finecorsa magnetico (SUPER 2200 FCM - SUPER 2200 INV FCM).
- Gli operatori SUPER 2200 sono disponibili anche nella versione con finecorsa magnetico FCM, allo stesso prezzo della versione con finecorsa elettromeccanico.
- L'operatore SUPER 2200 INV FCM ha una velocità variabile da 10,2 a 19,8 m/min. È preferibile l'applicazione ove la parte mobile chiude scorrendo a lato della colonna.
- Nel quadro L1-CRX incorporato, la memoria dei codici dei telecomandi è estraibile per una più semplice manutenzione
- Il quadro L1-CRX può gestire fino a 1.000 tra telecomandi SUN o SUN PRO.
- Il quadro L1-CRX può essere gestito dalle schede Bluetooth APP o APP+.
- Il quadro L1-CRX può montare la sonda termica ACG4665 per mantenere il motore caldo anche a -30°C ed è dotato dell'autotest delle fotocellule come richiesto dalla norma EN 12453:2017+A1:2021.

CE UK CA

PER CANCELLI SCORREVOLI PESANTI FINO A 2.200 Kg

AA31004	SUPER 2200 FCE Ventilato	con quadro L1-CRX, finecorsa elettromeccanici	1.824 €
AA31008	SUPER 2200 FCM Ventilato	con quadro L1-CRX, finecorsa magnetici	1.824 €
NEW AA31010	SUPER 2200 INV FCM Ventilato	con quadro inverter J-INV 3P-CRX, finecorsa magnetici	2.075 €

GAR0014	Estensione garanzia 4 anni per SUPER 2200	120 €
GAR0015	Estensione garanzia 7 anni per SUPER 2200	225 €

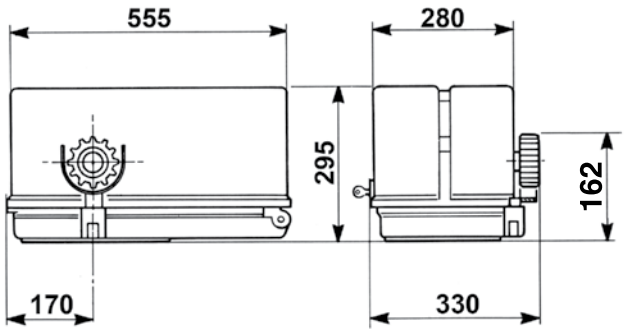

12 x 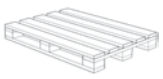

Dimensioni in mm

CARATTERISTICHE TECNICHE		SUPER 2200	SUPER 2200 INV FCM
Peso max cancello	Kg	2.200	
Velocità di traino	m/s	0,173	0,17 ÷ 0,33
Forza di spinta a giri costanti	N	1.060	800 / 1.200
Coppia max	Nm	32	18 / 27
Alimentazione	V	230	
Assorbimento	A	2,6	1,75 / 3,9
Cremagliera modulo		4	
Peso operatore	Kg	25	
Grado di protezione	IP	55	
Temperatura di lavoro	°C	-10 ÷ +55	
Cicli giornalieri consigliati		500	
Servizio	%	70	100
N° cicli consecutivi garantiti		15/10 m	100/10 m

ACG8103 PIASTRA DI FISSAGGIO
da interrare
113 €

ACG4665 SONDA
per riscaldamento motore
(per partenze immediate con
temperature rigide) con quadro L1
33 €

ACS9020 CREMAGLIERA M4
in metallo da trattare
(sez. 22 x 22 mm)
(fino a 4.000 Kg)
in barre da 2 m al m 35 €

ACS9050 CREMAGLIERA M4
in metallo (sez. 22 x 22 mm)
rivestita con CATAFORESI,
con angolare 45 x 30 mm
(fino a 4.000 Kg)
in barre da 2 m al m 65 €

ACG8046 NOVA (no/nc)
portata segnale infrarosso
15÷40m - ottica 180°
sincronismo fino a 4 coppie
gestisce 2 coste no/nc 8.2KΩ
IP 44 - 12/24V ac/dc 154 €

ACG8049 FIT SIX (no/nc)
da incasso, spessore 6 mm
portata 20 m
IP 54 - 12/24V ac/dc
94 €

ACG9493 LASERIB RILEVATORE di sicurezza tipo E - 5 m x 5 m
Vedi pag. 142
1.940 €

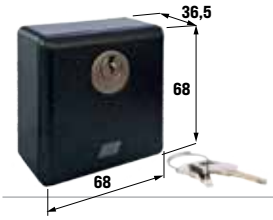

ACG1056 S18 da parete (NO + NO)
ACG1056S S18 da parete (NO + NC)
in alluminio
con due microinterruttori da 10A
IP 44 50 €

ACG8081 Schede di sincronizzazione dei comandi e delle sicurezze di 2 SUPER
Sincronizzazione attivabile solo
con App RIB GATE 147 €

ACS9040 CREMAGLIERA M4
in metallo da trattare
(sez. 22 x 22 mm)
con angolare 45 x 30 mm
(fino a 4.000 Kg)
in barre da 2 m al m 58 €

ACG4092 Ingranaggio per cremagliera M6
82 €

ACG8039 COPPIA DI COLONNINE
H = 0,5 m
per NOVA
92 €

ACG8302 COPPIA COLONNINE FIT SIX
per fotocellule FIT SIX
508 x 120 x 100 mm
in alluminio anodizzato 102 €

ACG9492 LASERIB RILEVATORE di sicurezza Tipo E - 10 m x 10 m
Vedi pag. 142
2.290 €

ACG8304 COLONNA 1 S18
per selettore S18 ACG1054 a 1 m
1008 x 120 x 100 mm
in alluminio anodizzato
101 €

157